Ventil-300

www.Pneumatik-Store.de

Solenoid Ventil

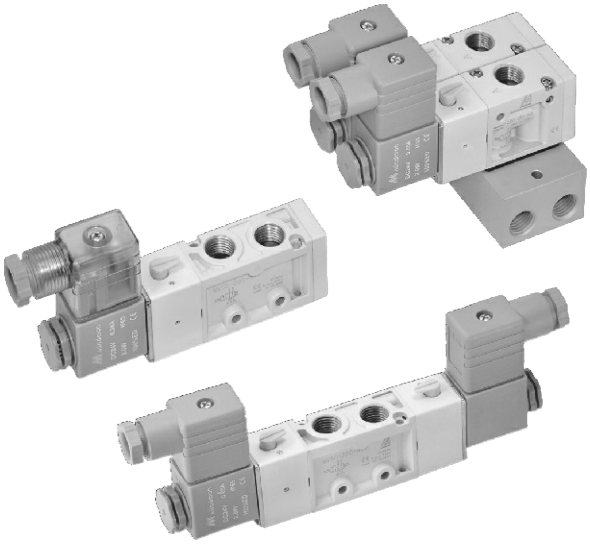

Spezifikation

Model	3E1	3E2	4E1	4E2	4E2C.P.R
Bohrung Typ	10A		10A, 10A		
Anschlussgröße	G3/8"		G3/8"		
Anschlüsse	3		5		
Schaltstellungen	2		2		3
Medium	Luft				
Druckbereich	0.5 - 10 bar				0.5 - 10 bar
interner Steuerdruck	0.5 -10 bar				
externer Steuerdruck	0.5 - 10 bar				0.5 - 10 bar
max. Betriebsdruck	10 bar				
effektive Öffnung	35 mm^2				25 mm^2
Reaktionszeit	50 ms				50 ms
Umgebungstemperatur	−5~+50℃				
Spannung	AC110V, 220V (50/60)Hz, DC24V				
Energieverbrauch	AC=4.8/4.4VA, 6/4.9VA, DC=2W				
Spannungsbereich	±10%				
Schutzklasse	F				
Gewicht	350 g	439 g	293 g	387 g	565 g

Bestellbeispiel

V – 300 – 4E2C – NC – AC110 – L – G

- V: Modell
- 300: Modell-reihe
- 4E2C: ohne Angabe: standard Ausführung; **M**: Grundplattenventil
- 4E2C: **3**: 3 Wege(3 port); **4**: 5 Wege(5 port)
- 4E2C: **E1**: Magnet / Feder; **E2**: Magent / Magnet
- 4E2C: **C**: Mittelstellung gesperrt; **P**: Mittelstellung P->A&B; **R**: Mittelstellung offen (nur bei 5/3 Wegeventilen)
- NC: **NC**: in Ruhestellung geschlossen; **NO**: in Ruhestellung offen (nur bei 3/2 Wegeventilen)
- AC110: Spannung; **AC220**V(50/60)Hz; **AC110**V(50/60)Hz; **DC24**V
- L: ohne Anhabe: DIN Stecker -standard-; **L** : LED Stecker; **E** : Ex geschützer Stecker
- G: Anschlussgewinde; ohne Angabe: Rc -konisch-; **G**: G -zylindrisch,standard-; **NPT**: NPT

Ex Schutz Angabe

Anti-Explosion Klasse	EEx m II T4
Spannug	AC110V. 220V.(50/60)Hz. DC24V.
Energieverbrauch	AC=4.4VA DC=5W
Spannungsbereich	±10%
Schutzklasse	F

V – 300M – 5M3 – G

- V: Modell
- 300M: ohne Angabe: standard Ausführung; **M**: Grundplattenventil
- 5M: Grundplatte; **3B**: 3 Wege (für standard Ausführung); **5B**: 5 Wege (für standard Ausführung); **5M**: 5 Wege (für Grundplattenventile)
- 3: Grundplatten Länge; **1**, **2**, **3**...Ventile
- G: Anschlussgewinde; ohne Angabe: Rc -konisch-; **G**: G -zylindrisch,standard-; **NPT**: NPT

Ventil-300

www.Pneumatik-Store.de

Solenoid Ventil

V-300-4E1

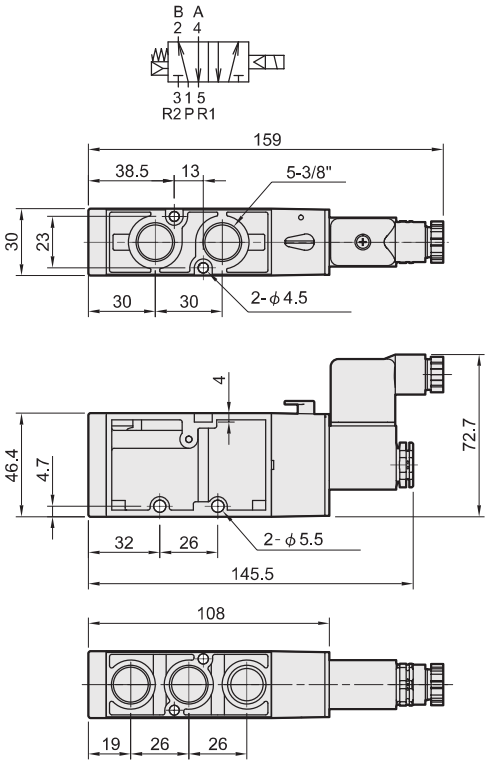

V-300-4E2

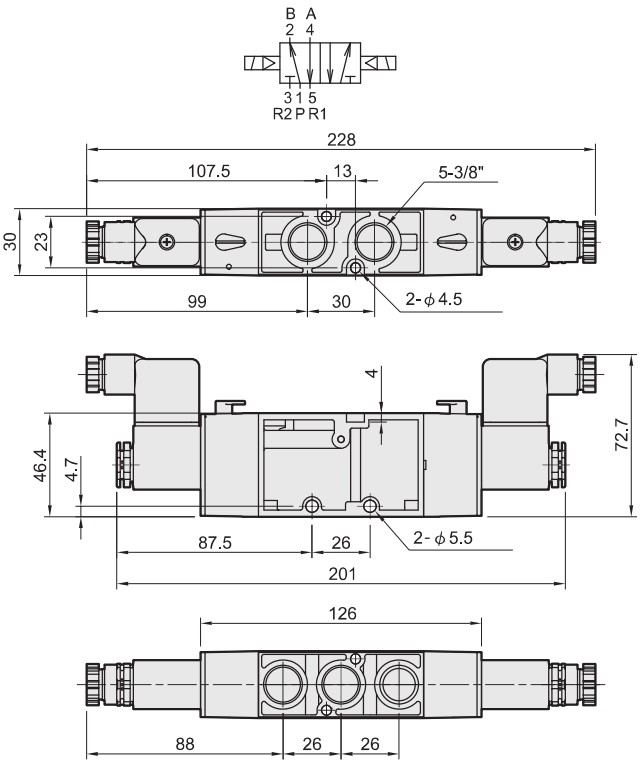

V-300-4E2C.P.R

V-300-4E2C V-300-4E2P V-300-4E2R

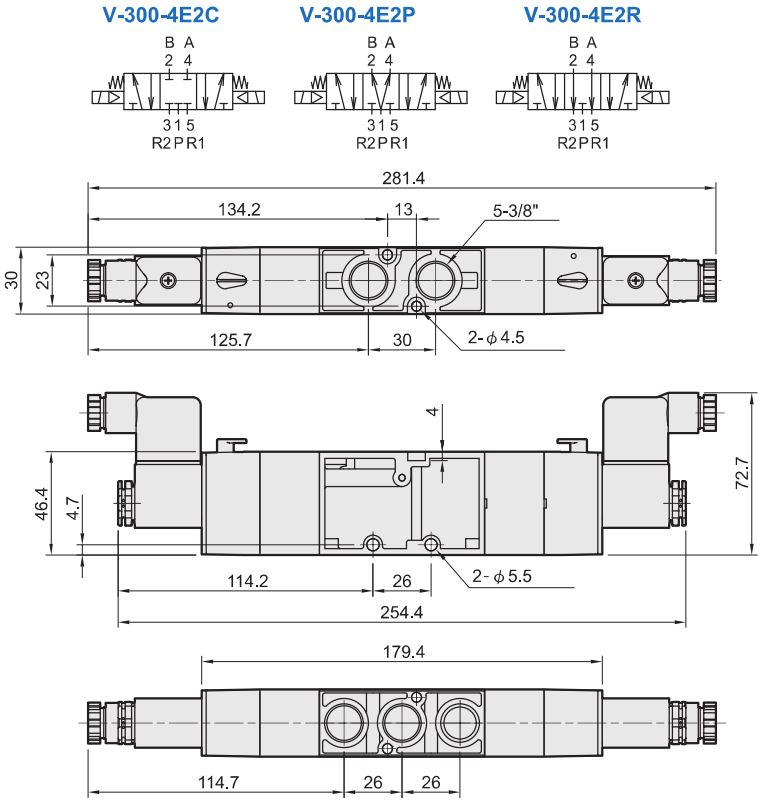

LP

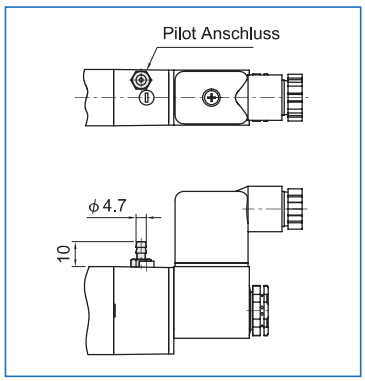

Durchfluss

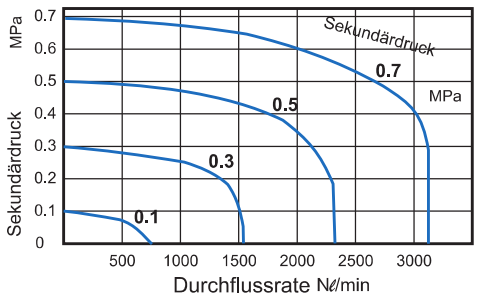

Ventil-300

Solenoid Ventil

V-300-3E1-NC/NO

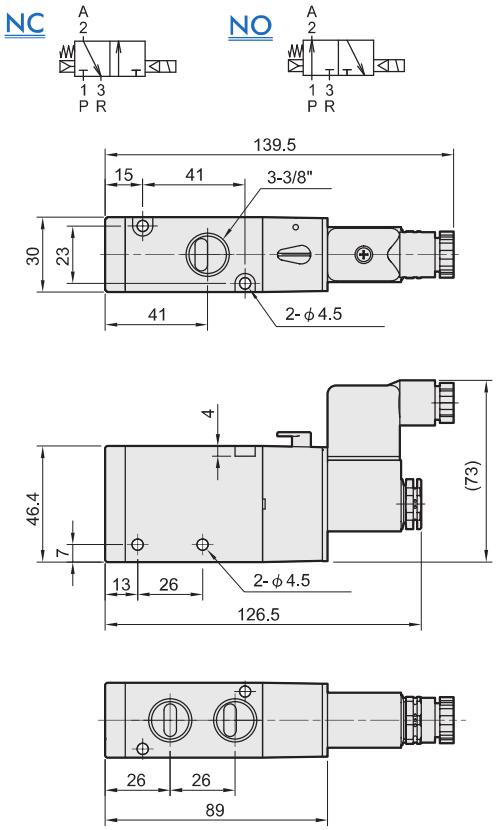

V-300-3E2

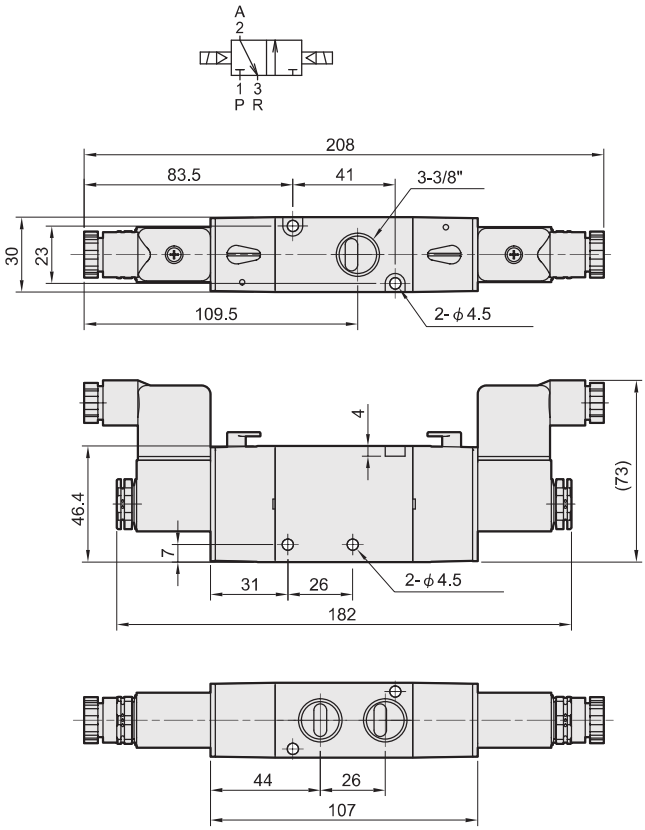

Grundplatten Ausführung

V-300-3B*

3 Wege

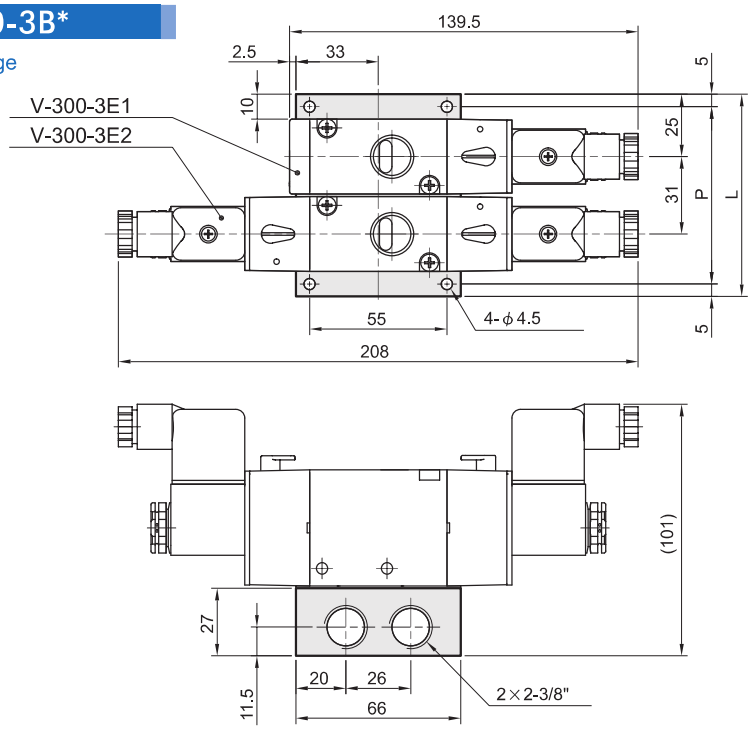

Ventil Stationen	P	L
2	71	81
3	102	112
4	133	143
5	164	174
6	195	205
7	226	236
8	257	267
9	288	298
10	319	329

V-300-5B*

5 Wege

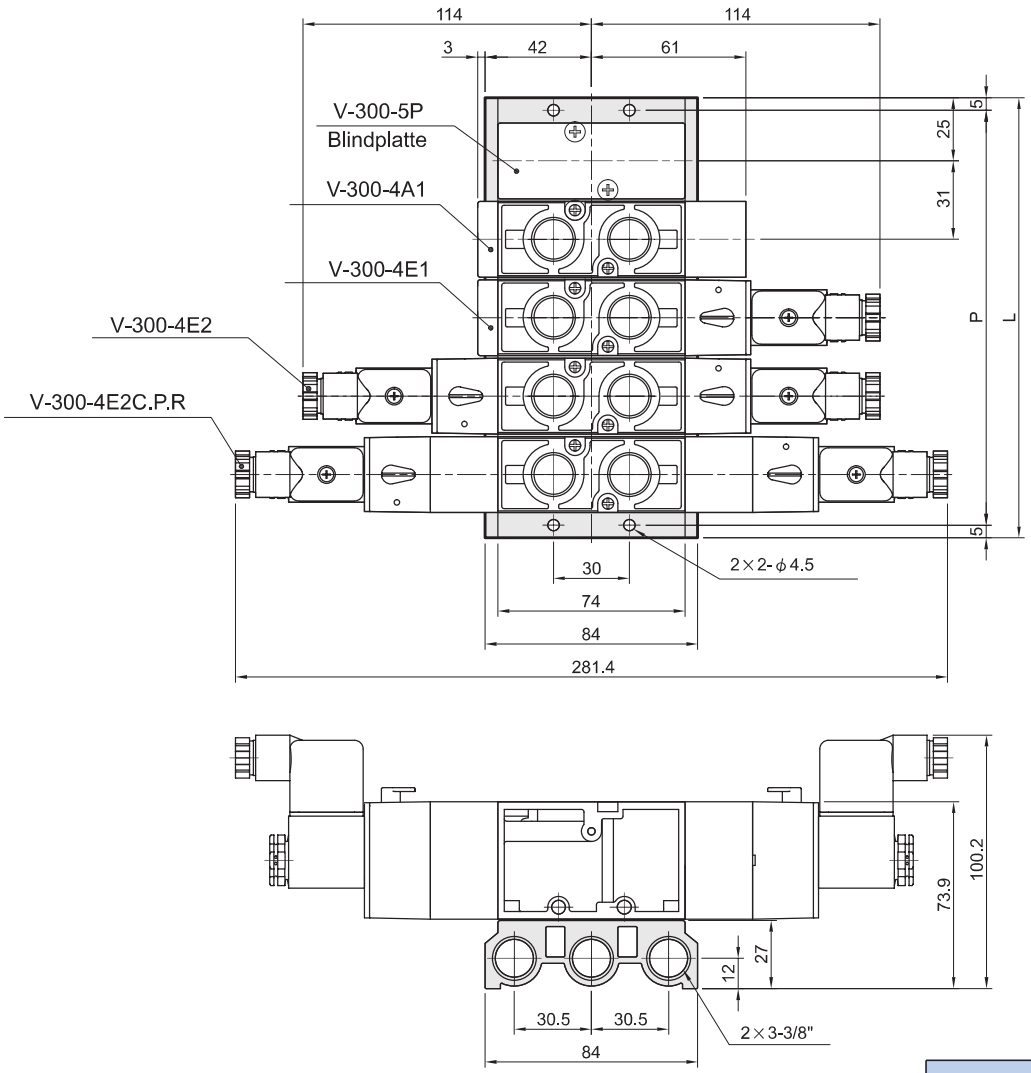

Ventil Stationen	P	L
2	71	81
3	102	112
4	133	143
5	164	174
6	195	205
7	226	236
8	257	267
9	288	298
10	319	329